取扱説明書

この度は、当社製品をお買い上げいただき、誠にありがとうございます。ご使用の前に下記の注意をよく読み、正しい方法でご使用ください。なお、この説明書はお読みになった後も大切に保管してください。

ZK-297

組み立て方法

※安全のため、組み立ては２人以上で行ってください。※組み立てに充分な場所を確保し、敷き物を敷く等して床や既存の家具に傷が付かないよう、注意して行ってください。

パーツリスト

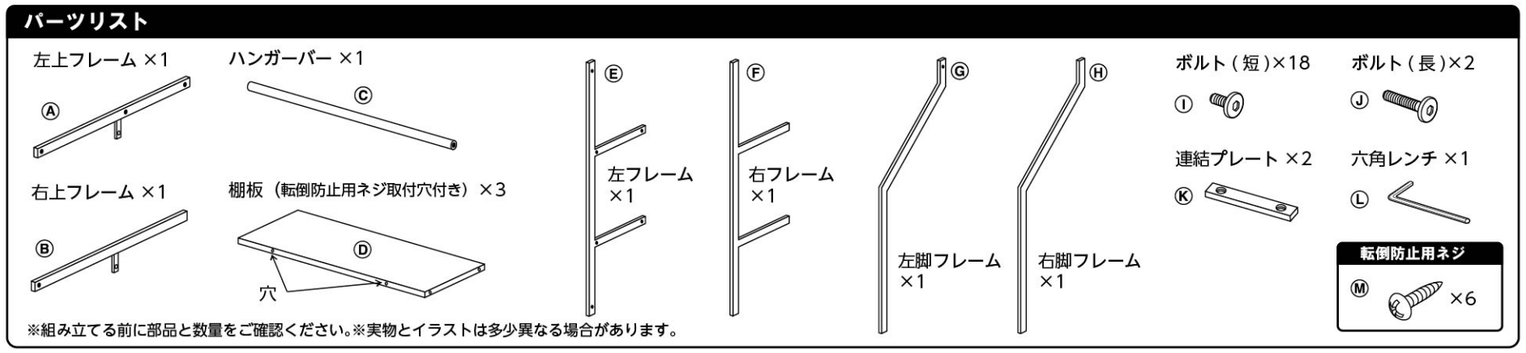

※組み立てる前に部品と数量をご確認ください。※実物とイラストは多少異なる場合があります。

1 Ⓐ Ⓑ 左右上フレームに Ⓓ 棚板を Ⓘ ボルト（短）で Ⓒ ハンガーバーを Ⓙ ボルト（長）で Ⓛ 六角レンチを使って最後まで締めずに仮止めします。

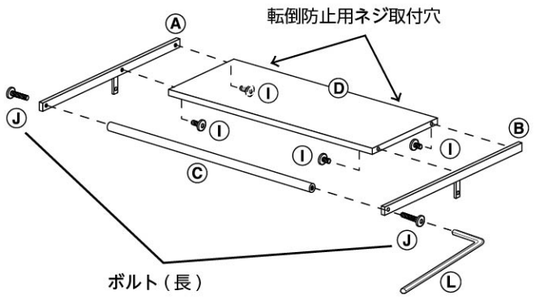

※Ⓓ棚板にはⓂ転倒防止用ネジの取り付け穴が付いています。向きに注意して組み立ててください。

2 Ⓔ Ⓕ 左右フレームに Ⓓ 棚板を Ⓘ ボルト（短）で Ⓛ 六角レンチを使って最後まで締めずに仮止めします。

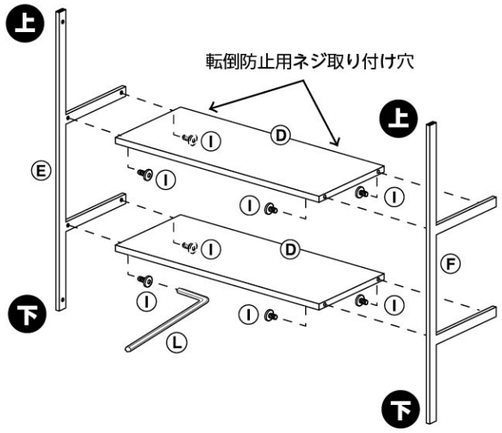

※上下の指示を間違わないよう組み立ててください。

3 組み立てた **1** **2** を下図のように連結し Ⓘ ボルト（短）で Ⓛ 六角レンチを使って最後まで締めずに仮止めします。

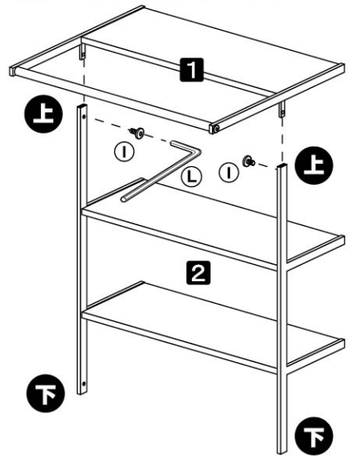

※上下指示シールは組み立て後に、はがしてください。

4 Ⓔ Ⓕ 左右フレームと Ⓖ Ⓗ 左右脚フレームを Ⓚ 連結プレートでつなぎ、Ⓘ ボルト（短）で Ⓛ 六角レンチを使って最後まで締めずに仮止めします。

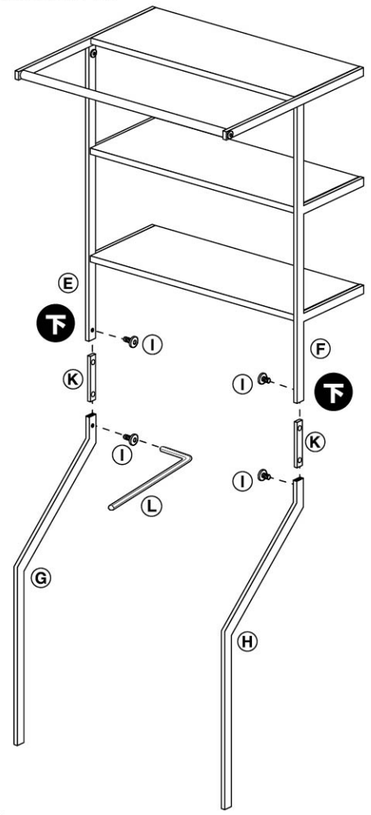

5 本体設置後に仮止めした Ⓘ Ⓙ ボルトをすべてしっかり締めて固定してください。

完成図

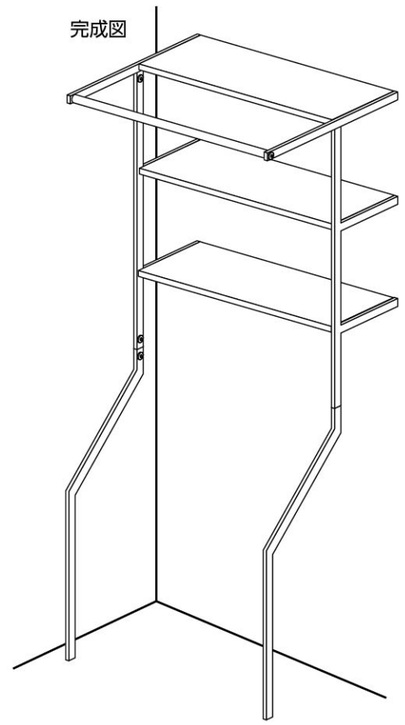

※組み立て後、製品にゆがみやガタつきが発生する場合は、各ボルトの締め付け具合を調節して解消してください。

設置について

製品は壁面、床面に対し、垂直水平になるように設置してください。

製品のゆがみは Ⓙ Ⓚ ボルトを緩めて、垂直水平になるように調節してから締め直してください。

※製品を洗濯機トレーに片脚またがせたり、洗濯機トレーの中には設置しないでください。

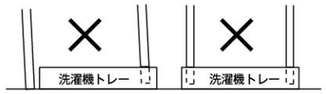

洗濯機対応サイズ

幅約 72× 高さ約 120cm（蓋開時）以内の洗濯機

洗濯機や洗濯機の蓋が製品の棚板やフレームに干渉しないよう設置してください。

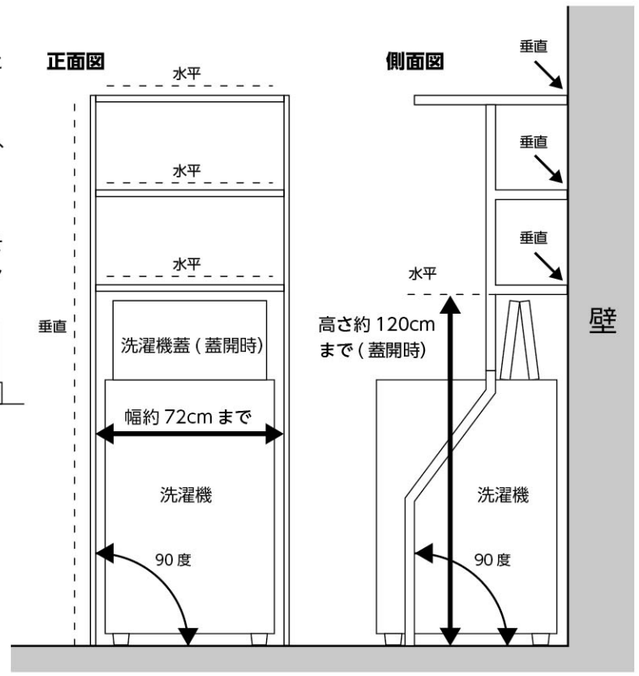

転倒防止用木ネジについて

転倒によるケガや製品の破損などの危害を軽減するため、転倒防止用ネジを使って壁と固定することをおすすめします。

取り付け方法 ※＋ドライバーをご用意ください。

図のように Ⓓ 棚板のネジ穴から壁面に Ⓜ 転倒防止用ネジで固定します。

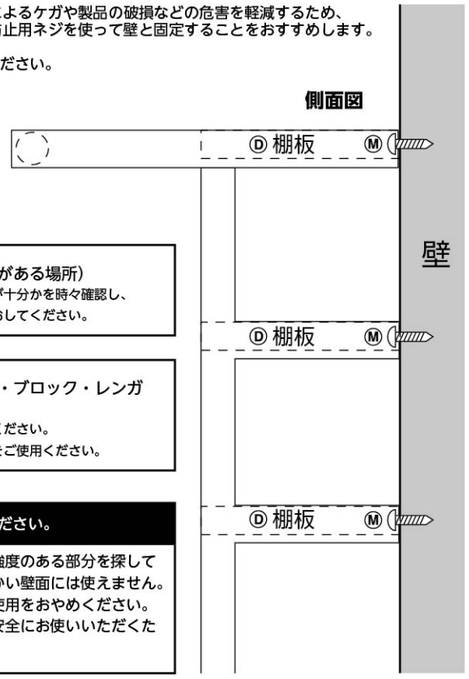

取り付け可能な壁

- ●柱・板壁・プリント合板（裏側にサンがある場所）

※壁面に取り付け時、強度および木ネジのききめが十分かを時々確認し、ぐらついてきた場合は、他の場所に取り付けなおしてください。

取り付け不可能な壁

- ●石膏ボード・薄い板壁、コンクリート・ブロック・レンガなどのかたい壁

※タイルおよびタイルの目地等では使用しないでください。
※取り付けられない場合は市販の各壁面専用ネジをご使用ください。

⚠ 注意　取り付け前に必ずお読みください。

■転倒防止用ネジを使用する場所は、硬く強度のある部分を探して付けてください。石膏ボードなどやわらかい壁面には使えません。
■取り付け中に壁面にゆがみが出た場合は使用をおやめください。
■転倒防止用ネジは本製品を通常の使用で安全にお使いいただくためのパーツです。耐震用ではありません。

⚠ 使用上のご注意

※事故・転倒・落下・ケガ・破損・変形・変色・接地面のキズ・錆・腐食などの原因となりますので、以下の点にはご注意ください。
●製品本来の用途以外でのご使用はお止めください。
●設置面のホコリ、汚れ、水分などは予めきれいに拭き取ってください。
●不安定な場所を避け、平らな場所に設置してください。
●組み立てた後、各フレームがしっかり固定され安定しているかどうか、必ずご確認の上ご使用ください。
●設置面やキャップにゴミやホコリ等が附着すると、滑りを止める効果が薄れますので、その場合は設置面やキャップをきれいに掃除してください。また、設置面の材質や形状によってはキャップの効きに差が生じます。
●使用中はボルトやフレームのジョイント部分がゆるんでいないか定期的に確認してください。ゆるみが発生した場合は、六角レンチでしっかりと締めて固定してください。
●フローリング等では、床にキズが付く場合がありますので設置の際は、接地面がキズつかないよう丁寧に置いてください。
●設置後、製品が固定され安定しているかどうか、ご確認の上ご使用ください。
●製品を移動させる際は、引き摺って接地面をキズつけないよう注意してください。
●ぶらさがったり、上に登ったり、ゆすったり、寄りかかったりしないでください。
●直射日光のあたる場所や高湿度、高温になる場所には置かないでください。また本品は屋内でご使用ください。
●物を収納したり、掛けたり、外したりする際は、本品に負担をかけないよう丁寧に取り扱ってください。また、重量の偏りがないよう、バランスよく収納してください。
●耐荷重制限は必ずお守りください。耐荷重制限内でも、大きな衝撃により本品や収納したものや掛けたものが落下し、ケガや破損の原因になることがありますのでご注意ください。
●貴重品や壊れやすいもの、危険なものは収納したり、掛けたりしないでください。
●無理なご使用は変形や破損の原因となりますのでご注意ください。
●ハンガーバー（木材）に割れ、欠け、ひびが入った場合は使用を中止してください。
●ハンガーバー（木材）に使用している素材は、天然木の性質上、色、柄など異なる場合があります。
●不当な分解・改造等はしないでください。
●直射日光や火が直接あたる場所や高温になる所では使用しないでください。
●お子さまが製品で遊ばないようご注意ください。

お手入れ方法

●スチール本体の汚れは、乾いた布で拭いてください。
●濡れた場合は乾いた布で拭き、よく乾かしてください。長時間、濡れたまま放置すると錆や腐食の原因となります。
●シンナー・ベンジン等の薬品は塗装を傷めますので、ご使用はお避けください。

■商品サイズ　約 W75×D48×H190cm
■品 質 表 示　本体：スチール（粉体塗装）/ ハンガーバー：天然木 / キャップ：シリコン樹脂
■付　属　品　転倒防止用ネジ ×6
■対応サイズ　洗濯機：約 W72×H120cm（蓋開時）以内のもの
■耐　荷　重　各棚：約 2kg / ハンガーバー：約 2kg

品質には万全を期しておりますが、万一お気付きの点がございましたら、当社お客様相談室までお問い合わせください。【お客様相談室】 0743-57-5068（9：00〜17：00 土日・祝祭日を除く）

YAMAZAKI 山崎実業株式会社
〒639-1064　奈良県生駒郡安堵町窪田851-1
http://www.yamajitsu.co.jp

袋・緩衝材　説明書
MADE IN CHINA